ПАСПОРТ

SMR-2018Z Отжимания сидя DHZ

Поставщик / производитель: ООО «СПОРТ СЕРВИС»
Юридический адрес: 634050, г. Томск, ул. Берёзовая, 2/2 стр. 3,
тел./факс: (3822) 799-699, 8-800-200-66-36
E-mail: service@zavodsporta.ru
Сайт: www.zavodsporta.ru

1. ВВЕДЕНИЕ

Техническое описание предназначено для изучения конструкции тренажера «SMR-2018Z Отжимания сидя» – далее тренажер. Оно содержит технические данные, необходимые для обеспечения правильной его эксплуатации.

2. НАЗНАЧЕНИЕ

Конструкционные особенности и тщательно просчитанная эргономика делают этот тренажер необходимым для залов различной величины. Нагружаемый тренажер предназначен для эффективной проработки мышц трицепса, больших грудных мышц, а также дельтовидных мышц плеча (передний пучок). Наличие возможности регулировать нагрузку, за счет добавления и уменьшения блинов, позволяет делать тренировку максимально естественной.

3. ТЕХНИЧЕСКИЕ ХАРАКТЕРИСТИКИ

Основные размеры :

Длина, мм	1770
Ширина, мм	1525
Высота, мм	1240
Вес, кг	150
Максимальная нагрузка, кг	160

Конструкция тренажера, позволяет держать правильную осанку при выполнении упражнения, а положение спинки обеспечивает стабилизацию всего тела, даже при работе с большими весами. Несущая конструкция изготовлена из стальной профильной трубы 80х40 мм, толщина стенки 3 мм. Тренажер имеет четыре точки опоры, выполненные из стального листа толщиной 8 мм. Опоры имеют отверстия для крепления тренажера, при необходимости, к полу. Тренажер покрыт полимерным покрытием.

4. КОМПЛЕКТ ПОСТАВКИ

(СТЕПЕНЬ СБОРКИ УЗЛОВ ПОСТАВЛЯЕМОГО ИЗДЕЛИЯ ОПРЕДЕЛЯЕТСЯ ПРОИЗВОДИТЕЛЕМ)

1	SMR-2018Z-001 Перемычка	1
2	SMR-2018Z-002 Перемычка с подшипниками	1
3	SMR-2018Z-003 Фиксатор подколенников	1
4	SMR-2018Z-004 Держателя дисков	4
5	SMR-2018Z-005 Стойка правая	1
6	SMR-2018Z-006 Нижная опора	1
7	SMR-2018Z-007 Узел крепления и регулирования сиденья	1
8	SMR-2018Z-008 Поворотный механизм	1
9	SMR-2018Z-009 Стойка левая	1
10	SMR-2018Z-010 Сиденье	1
11	SMR-2018Z-011 Спинка	1
12	SMR-2018Z-012 Подколенник	2
13	Шайба плоская 12 цинк	48
14	Гайка самоконтращаяся М12 цинк	24
15	Болт М12х70 полная резьба, цинк	20
16	Болт М12х80 полная резьба, цинк	4
17	Шайба плоская 8 цинк	8
18	Шайба пружинная(Гровер) 8 цинк	8
19	Болт М8х80 полная резьба, цинк	6
20	Подшипниковый узел FL 205 (Чугунный корпус)	2
21	Болт М8х70 полная резьба, цинк	2

5. РЕКОМЕНДАЦИИ ПО МОНТАЖУ ОБОРУДОВАНИЯ

При необходимости осуществить фиксацию тренажера, через отверстия, предусмотренные в опорах тренажера. Сборка изделия может проводиться предприятием изготовителем или другими юридическими и физическими лицами, располагающими необходимой для этого материально-технической базой и квалификацией. Схема сборки представлена в приложении 1.

6. МЕРЫ БЕЗОПАСНОСТИ

Перед началом работы проверить все крепежные соединения, правильность сборки и надежность установки тренажера. Эксплуатация тренажера при неисправных или ослабленных элементах крепления не допускается. Периодически проверяйте состояние тренажера, рама не должны иметь трещин, чехол сиденья и спинки должны быть целыми. При обнаружении каких - либо неисправностей эксплуатацию прекратить до полного их устранения.

7. ГАРАНТИЙНЫЕ ОБЯЗАТЕЛЬСТВА

Гарантия вступает в силу с даты продажи тренажера. Гарантия на тренажер действует при условии соблюдения всех правил эксплуатации и при условии проведения регулярного технического обслуживания. (Правила эксплуатации и условия проведения технического обслуживания смотри в гарантийном талоне.) Ответственность за регулярное и своевременное техническое обслуживание возлагается на владельца тренажера. Изготовитель оставляет за собой право на внесение изменений в конструкцию и комплектацию тренажера, не отраженных в тексте паспорта, не влияющих на его эксплуатационные качества.

Срок гарантийного обслуживания:

Конструктивная стальная рама	Фурнитура (пластиковые и резиновые элементы)	Обивка, рукоятки и другие детали	Подшипники
1 год	6 месяцев	6 месяцев	1 год

8. СВЕДЕНИЯ О ПРИЕМКЕ

Дата выпуска	
Дата продажи	

Печать организации поставщика / производителя М.П.

ПРИЛОЖЕНИЕ 1.

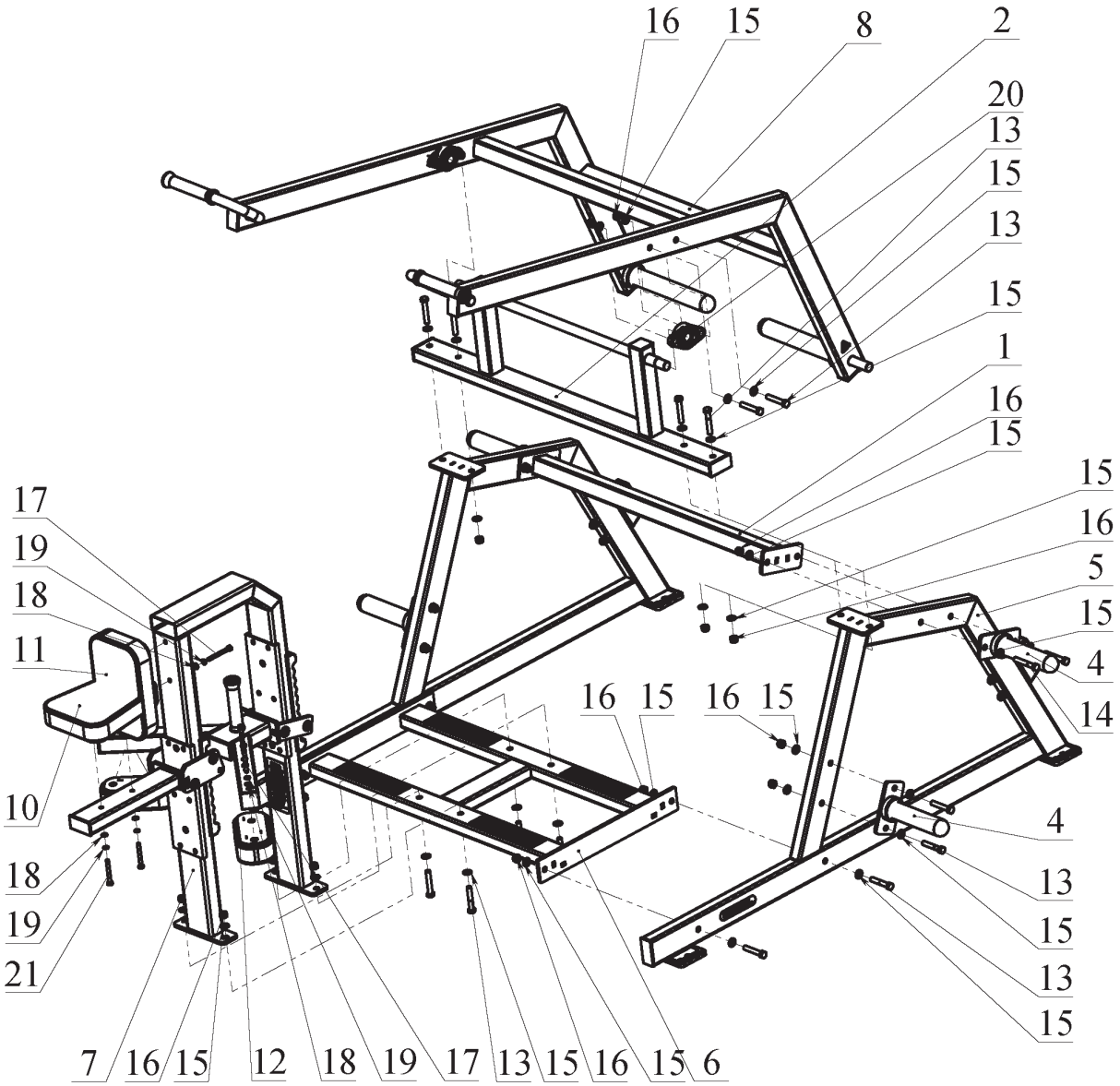

SMR-2018Z Отжимания сидя DHZ